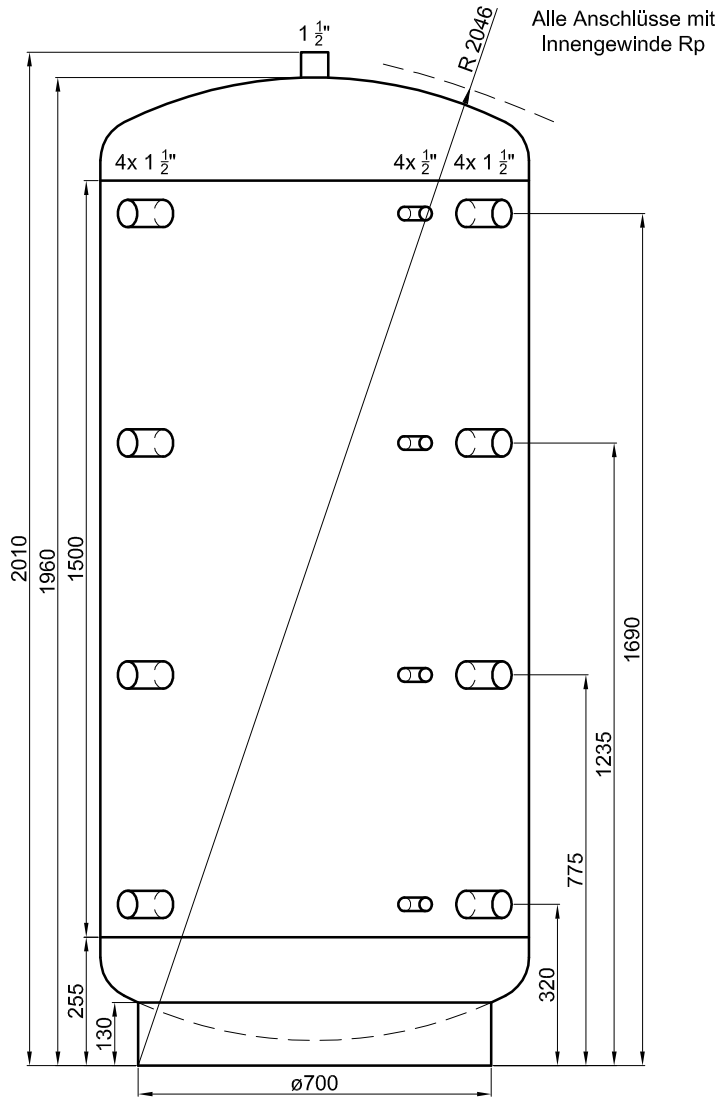

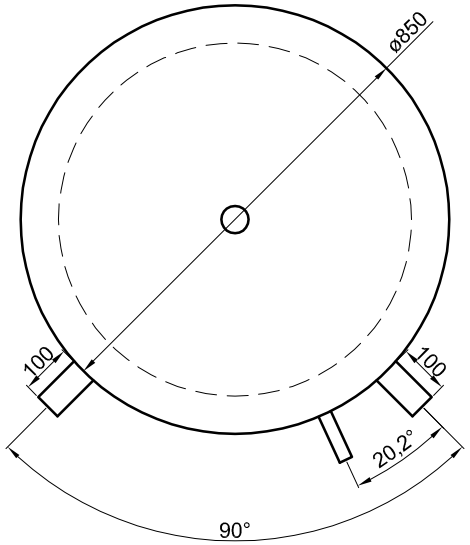

Betriebsangaben:

Behälter:

Nennvolumen:	1.005	l
zulässiger Druck (PS):	4,5	bar
Prüfdruck (PT):	6,0	bar
zulässige Temperatur (TS):	0 - 95	°C
zulässiges Medium:	Wasser	
Gewicht:	130	kg
Werkstoff:	S235JR+AR	
Korrosionsschutz:	innen roh, außen beschichtet	

Materialstärken:

Mantelblech:	2,5	mm
Klöpperböden:	3,0	mm

Materialstärken sind nicht dargestellt!

TWL-Technologie GmbH
Im Gewerbegebiet 2 - 12
D-92271 Freihung
www.twl-technologie.de

Bearbeiter:	Datum:	Maßstab:
- - -	01.10.2018	M 1:15

Pufferspeicher Typ P 1085_90°

Art-Nr. P.1085-90